RELEASED 11/Jul/2017 06:43:35 GMT

Rumpfstückliste / *BOM Body*

Pos. *Item*	Benennung Deutsch *Description German* / Benennung Englisch *Description English* / Abmessung [mm] [2] *Dimension [mm]*	Anzahl *Quantity*	Artikel-Nr. *CCN*	Zeichnungs-Nr. [1] *Drawing-No.* / Modell-Nr. [1] *Pattern-No.*	Werkstoff [1, 2] *Material* / Gewicht/Stck. [kg] [2] *Weight/Pc. [kg]*
	[1] Aktuellen Änderungsstand beachten *Take note of current revision* [2] Nur zur Referenz - aktuelle Daten gemäß Zeichnung/Katalog/Norm *For reference only - for current data see drawing/catalogue/standard*				
1	Getriebe CD26D *Gearbox* 984x1066x1035	1	siehe / see CIT	22933477	780 - 790
19	Zylinderschraube ISO 4762 - M8x20 - 8.8 *Hexagon socket head cap screw* Ø13x28	8	96708052	96708052	St 0.013
23	Kompressorstufe CDA128 *Compressor stage* 586x510x434	1	siehe / see CIT	400-0-049077	275
24	Nutmutter DIN 981 - KM10 *Locknut* Ø70/M50x1.5/x11	1	96751516	96751516	St 0.150
25	Zylinderschraube ISO 4762 - M12x35 - 8.8 *Hexagon socket head cap screw* Ø18x47	13	96708284	96708284	St 0.040
26	Zylinderschraube ISO 4762 - M8x16 - 8.8 *Hexagon socket head cap screw* Ø13x24	2	96708037	96708037	St 0.012
27	Kompressorstufe CDB90 *Compressor stage* 621x336x315	1	siehe / see CIT	400-0-049082	140
28	Nutmutter DIN 981 - KM8 *Locknut* Ø58/M40x1.5/x9	1	96753116	96753116	St 0.090
29	Zylinderschraube ISO 4762 - M10x30 - 8.8 *Hexagon socket head cap screw* Ø16x40	11	96702162	96702162	St 0.028
33	Zwischendeckel 1.Stufe CD26D *Inter cover 1st stage* Ø210x14	1	22939706	401-3-004359	s.401-6-006781 1.43
41	Sechskantschraube ISO 4017 - M10x30 - 8.8 *Hexagon head screw* S16x36.4	2	96701487	96701487	St 0.030
45	Ölansaugrohr (CD26D/CD26HD) *Oil suction pipe* RD117x8/M36x2 L=220	1	22582357	22582324	1.4571/St37 0.93
47	Ölablauf 1.Stufe CD26D *Oil return 1st stage* SW55/G1 1/2 L=224.5	1	22938179	401-3-003202	1.4571/St37 1.2
49	Ölablauf HD (CD26D/CD26HD) *Oil return 2nd stage* DKOL35/RD117x8 L=355/110	1	22940357	401-3-003548	1.4571/St37 1.50
56	Zylinderschraube ISO 4762 - M8x22 - 8.8 *Hexagon socket head cap screw* Ø13x30	4	96748553	96748553	St 0.013
73	Schlauch EN 854 - 1TE 8 *Flexible tube* Ø14/8x1000	1	22582563	22582563	Gummi / Rubber 0.300
74	Schlauchschelle DIN 3017 - A - 10-16 x 9 - W2 - 2 *Hose clamp* ca. Ø16x14	2	22583066	22583066	W2 0.015
190	Typenschild Kompressorblock CD (E) *Name Plate Compressor Block CD* 52x24x0.8	1	47581671001	47581671	Al 0.003

Rumpf-Kompressorblock
Compressor Block Body

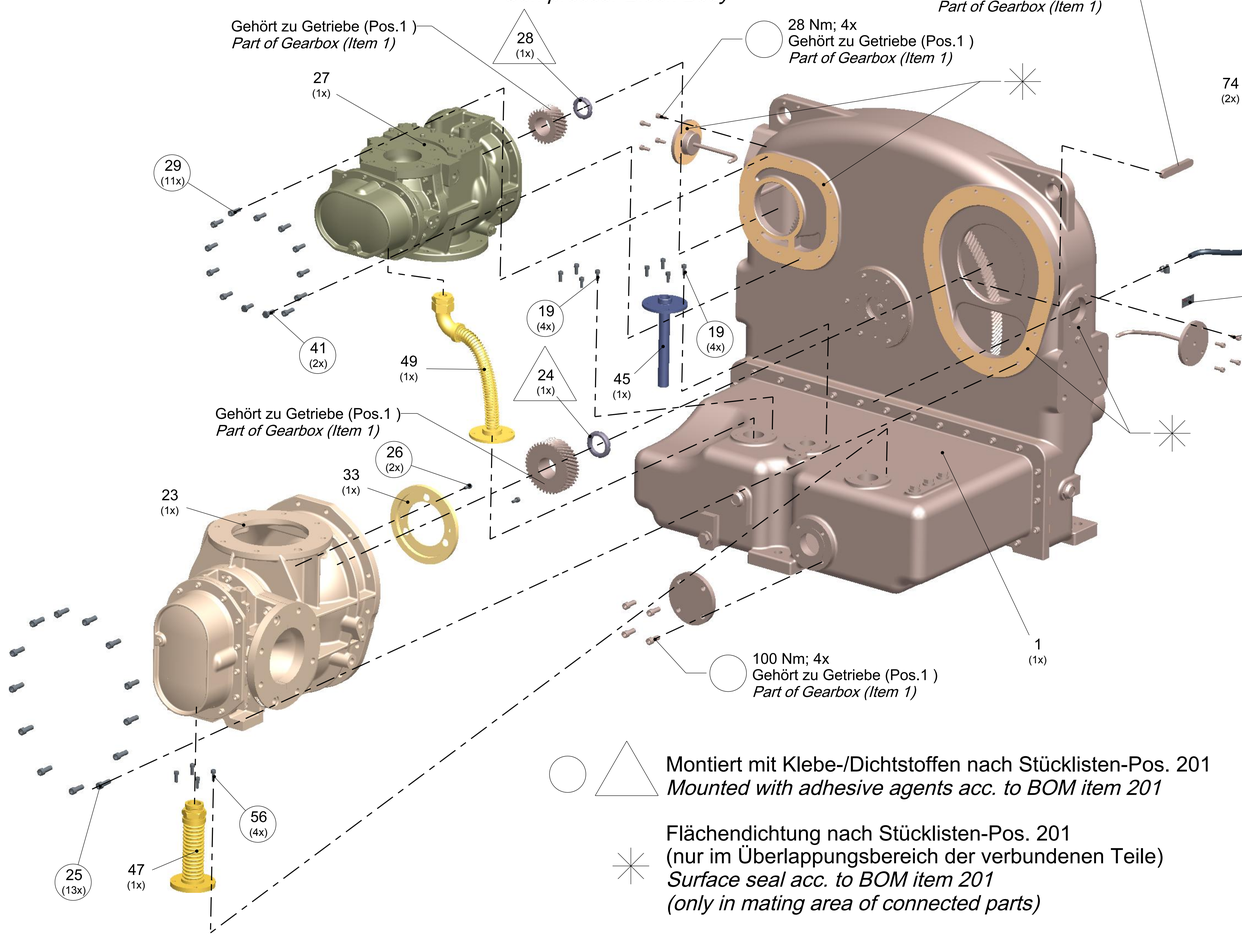

Montiert mit Klebe-/Dichtstoffen nach Stücklisten-Pos. 201
Mounted with adhesive agents acc. to BOM item 201

Flächendichtung nach Stücklisten-Pos. 201
(nur im Überlappungsbereich der verbundenen Teile)
Surface seal acc. to BOM item 201
(only in mating area of connected parts)

Spezifikationen und Dokumentationen / *Specifications and Documentations*

Pos. *Item*	Benennung Deutsch *Description German* / Benennung Englisch *Description English* / Abmessung [mm] [2] *Dimension [mm]*	Anzahl *Quantity*	Artikel-Nr. *CCN*	Zeichnungs-Nr. [1] *Drawing-No.* / Modell-Nr. [1] *Pattern-No.*
	[1] Aktuellen Änderungsstand beachten *Take note of current revision* [2] Nur zur Referenz - aktuelle Daten gemäß Zeichnung/Katalog/Norm *For reference only - for current data see drawing/catalogue/standard*			
200	Montage und Behandlung Kompressorblock CD *Mounting and treatment compressor block*		22584627	22584627
201	Klebe/ Dichtstoff-Verwendung CD *Adhesive/sealing agent application*		22505093	22505093
202	Anziehdrehmomente Kompressorblock / Getriebe CD *Tightening torques compressor block / gearbox*		22504872	22504872
204	Ausricht- und Rundlaufvorgaben für Getriebe CD *Alignment and true run tolerances for gearings*		22505101	401-3-007405
205	Axialspiele Pumpenantrieb CD *End play of pump drive*		22629166	400-4-045772
206	Platzierung Serien-Nr. CD *Positioning serial no.*		23377922	23377922
210	Einbauzeichnung Kompressorblock CD26D *Installation drawing Compressor block*		401-0-003551	401-0-003551
212	Erprobungsvorgaben Kompressorstufe/Block CD *Test specifications Compressor stage/Block*		23442775	23442775
213	Lackierung (Vorgaben) CD / SILU *Painting (specifications)*		22509855	22509855

Komplettierungsvariante mit Ölpumpe
Completion Variant with Oil Pump

Komplettierungsvariante mit Ölpumpe / *Completion Variant with Oil Pump*					
Pos. *Item*	Benennung Deutsch *Description German* / Benennung Englisch *Description English* / Abmessung [mm] [2] *Dimension [mm]*	Anzahl *Quantity*	Artikel-Nr. *CCN*	Zeichnungs-Nr. [1] *Drawing-No.* / Modell-Nr. [1] *Pattern-No.*	Werkstoff [1, 2] *Material* / Gewicht/Stck. [kg] [2] *Weight/Pc. [kg]*
	[1] Aktuellen Änderungsstand beachten *Take note of current revision* [2] Nur zur Referenz - aktuelle Daten gemäß Zeichnung/Katalog/Norm *For reference only - for current data see drawing/catalogue/standard*				
11	Ölpumpe *Oil pump* s.Var.	1	s.Var.	s.Var.	EN-GJL-250/St s.Var.
16	Mitnehmerteil CD *Driver* Ø24x11.7	1	39925425	39925425	16MnCrS5BG 0.027
20	Sechskantschraube ISO 4017 - M8x18 - 8.8 *Hexagon head screw* S13x23.3	4	96749825	96749825	St 0.010
44	Ölansaugschlauch (CD26S/CD26D/CD26HD/CD42D1) *Oil suction tube* DKOL28/G1/M36x2 L=318	1	38333118	22582258	1.4571/St37 0.86

Varianten Ölpumpe Pos.11 / *Variants Oil Pump Item 11*					
Pos. *Item*	Benennung Deutsch *Description German* / Benennung Englisch *Description English* / Abmessung [mm] [2] *Dimension [mm]*	Anzahl *Quantity*	Artikel-Nr. *CCN*	Zeichnungs-Nr. [1] *Drawing-No.* / Modell-Nr. [1] *Pattern-No.*	Werkstoff [1, 2] *Material* / Gewicht/Stck. [kg] [2] *Weight/Pc. [kg]*
	[1] Aktuellen Änderungsstand beachten *Take note of current revision* [2] Nur zur Referenz - aktuelle Daten gemäß Zeichnung/Katalog/Norm *For reference only - for current data see drawing/catalogue/standard*				
1	Ölpumpe R25/40 FL-M-G1-R-SO |OP40| *Oil pump* 97x100x200.5	1	22526586	22526586	EN-GJL-250/St 4.9
2	Ölpumpe R25/54 FL-M-G1-R-SO |OP54| *Oil pump* 97x100x200.5	1	83903866GHH	22740245	EN-GJL-250/St 4.9

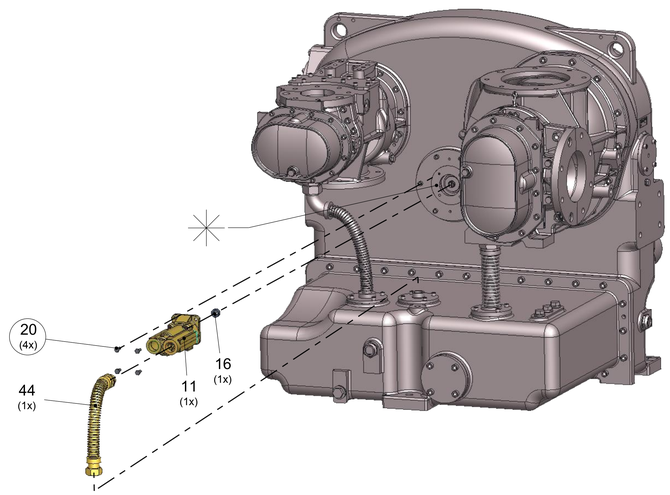

Komplettierungsvariante ohne Ölpumpe
Completion Variant without Oil Pump

Komplettierungsvariante ohne Ölpumpe / *Completion Variant without Oil Pump*					
Pos. *Item*	Benennung Deutsch *Description German* / Benennung Englisch *Description English* / Abmessung [mm] [2] *Dimension [mm]*	Anzahl *Quantity*	Artikel-Nr. *CCN*	Zeichnungs-Nr. [1] *Drawing-No.* / Modell-Nr. [1] *Pattern-No.*	Werkstoff [1, 2] *Material* / Gewicht/Stck. [kg] [2] *Weight/Pc. [kg]*
	[1] Aktuellen Änderungsstand beachten *Take note of current revision* [2] Nur zur Referenz - aktuelle Daten gemäß Zeichnung/Katalog/Norm *For reference only - for current data see drawing/catalogue/standard*				
11	Deckel für Ölpumpenanschluss CD8D/CD14D1/CD26D *Cover for oil pump substitute* Ø105x17	1	23006018	23006018	s.401-6-006443 0.876
20	Zylinderschraube ISO 4762 - M8x22 - 8.8 *Hexagon socket head cap screw* Ø13x30	4	96748553	96748553	St 0.013

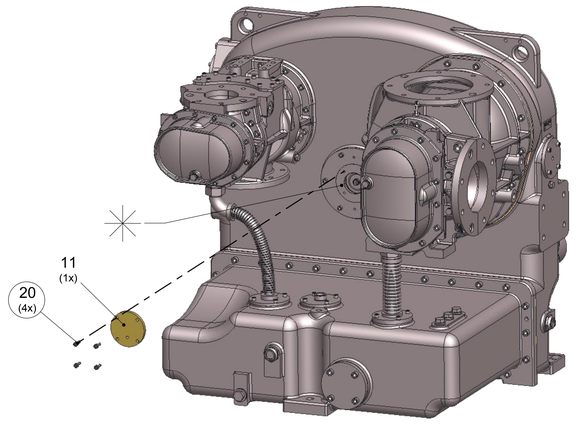

RELEASED 11/Jul/2017 06:43:35 GMT

Komplettierung mit Ölpumpe
Completion with Oil Pump

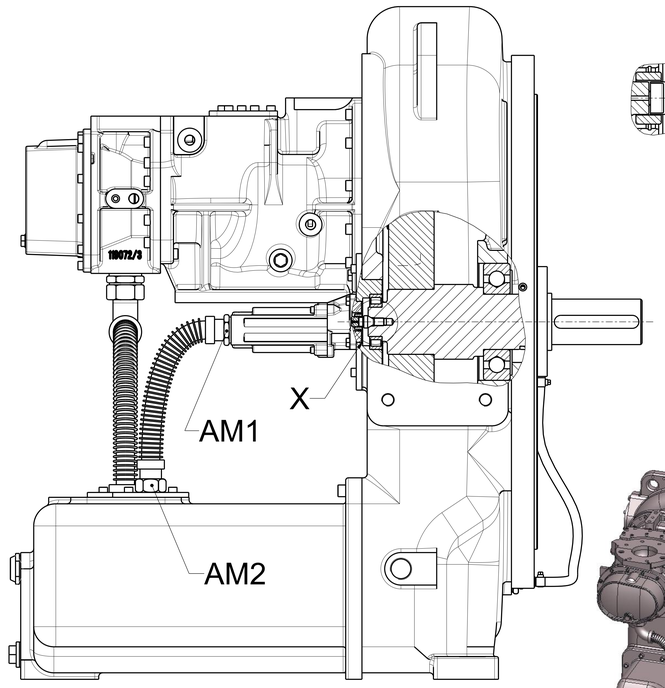

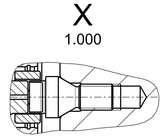

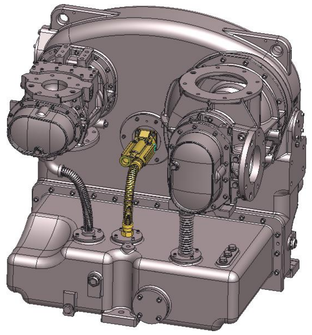

(Ansicht ohne 1. Stufe; dargestellt ist Ölpumpe R25/40)
(View without 1st Stage; shown is Oil Pump R25/40)

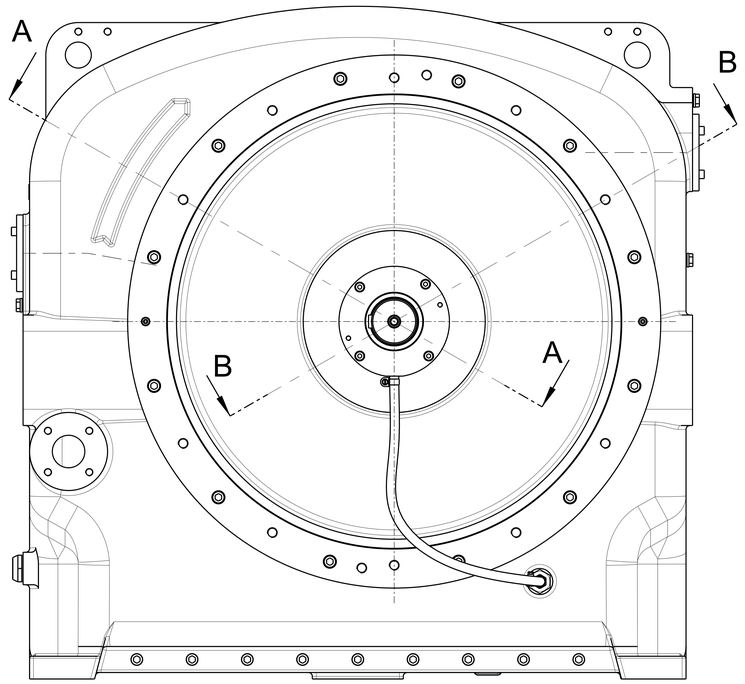

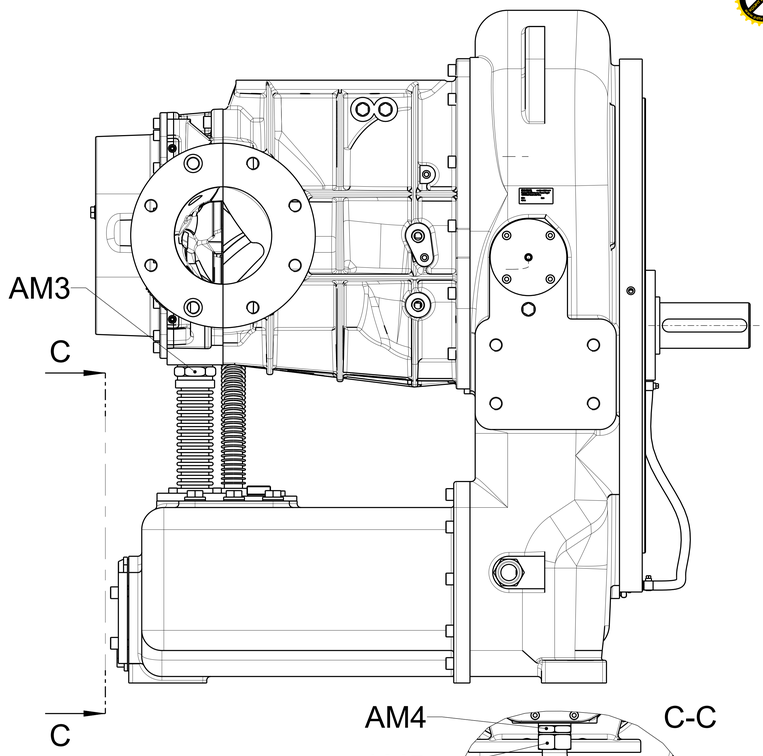

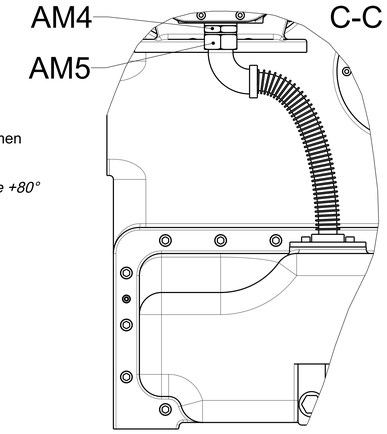

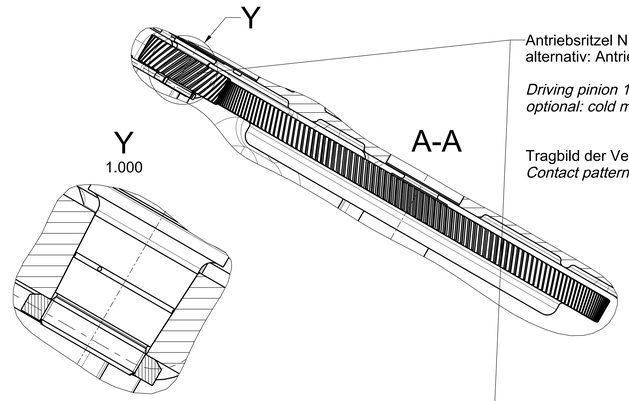

Antriebsritzel ND und HD vor dem Aufziehen auf Umgebungstemperatur +80°C erwärmen
alternativ: Antriebsritzel kalt aufziehen mit folgendem Aufschiebeweg:
ND und HD 0.4 - 0.6 mm
Driving pinion 1st and 2nd stage prior to mounting to be heated to ambient temperature +80°
optional: cold mounting of driving pinion with following slide-on distance:
1st and 2nd stage: 0.4 - 0.6 mm

Tragbild der Verzahnung im eingebauten Zustand mind. 85% der Zahnfläche
Contact pattern of built-in toothing min 85% of tooth flank

Komplettierung ohne Ölpumpe
Completion without Oil Pump

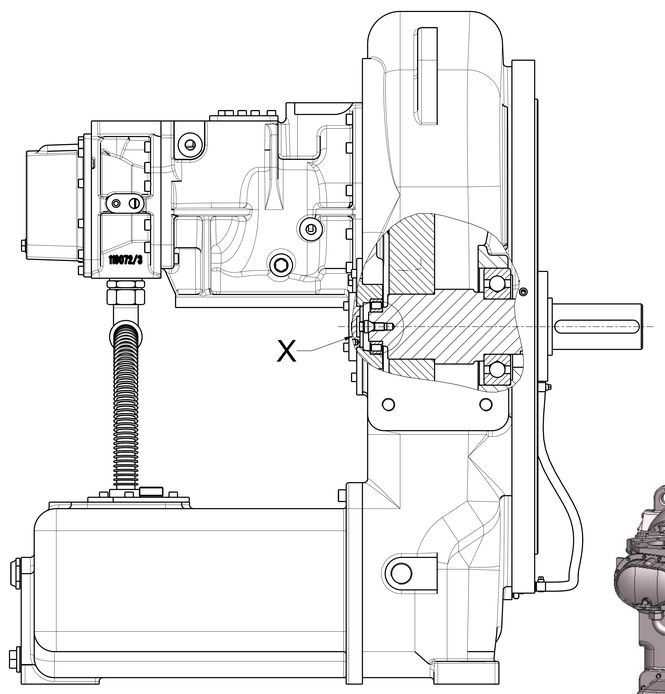

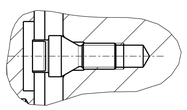

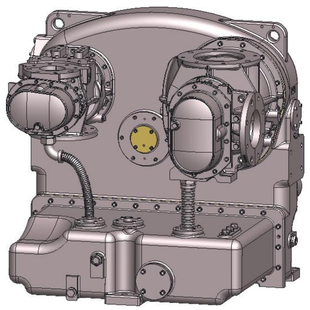

(Ansicht ohne 1. Stufe)
(View without 1st Stage)

